GYGER LEVAGES

Autogrues et transports spéciaux

Gyger Levages Sàrl
Neuchâtel – Jura – Berne – Fribourg – Vaud – Genève – Valais

info@gygerlevages.ch

Grues mobiles de 40 à 800 to
Dépannage 24 / 24 h
Transports divers

www.gygerlevages.ch

Grove GMK 3060L

Capacité maximale :	60	tonnes
Flèche télescopique :	48	mètres
Hauteur de levage maximale :	62	mètres
Portée maximale :	48	mètres
Nombre d'essieux :	3	
Poids de la machine :	36	tonnes
Fléchette fixe :	15	mètres

Dimensions • Abmessungen • Encombrement
Dimensiones • Dimensioni • Размеры

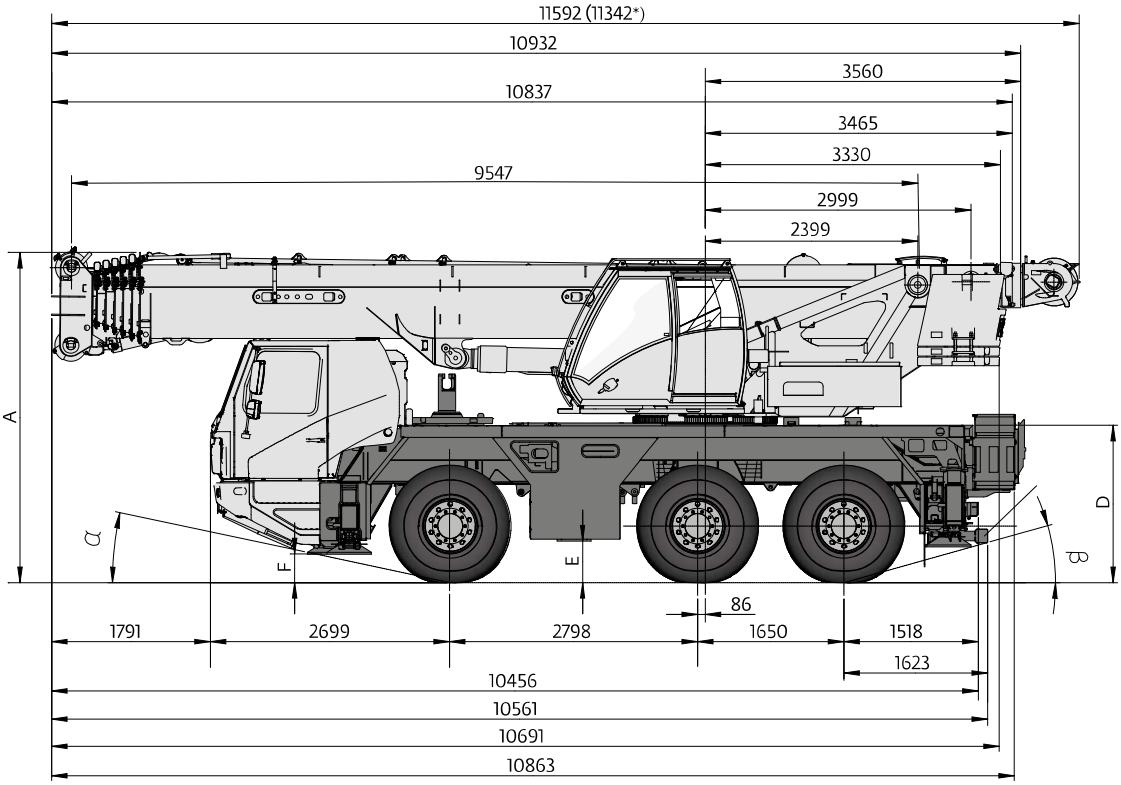

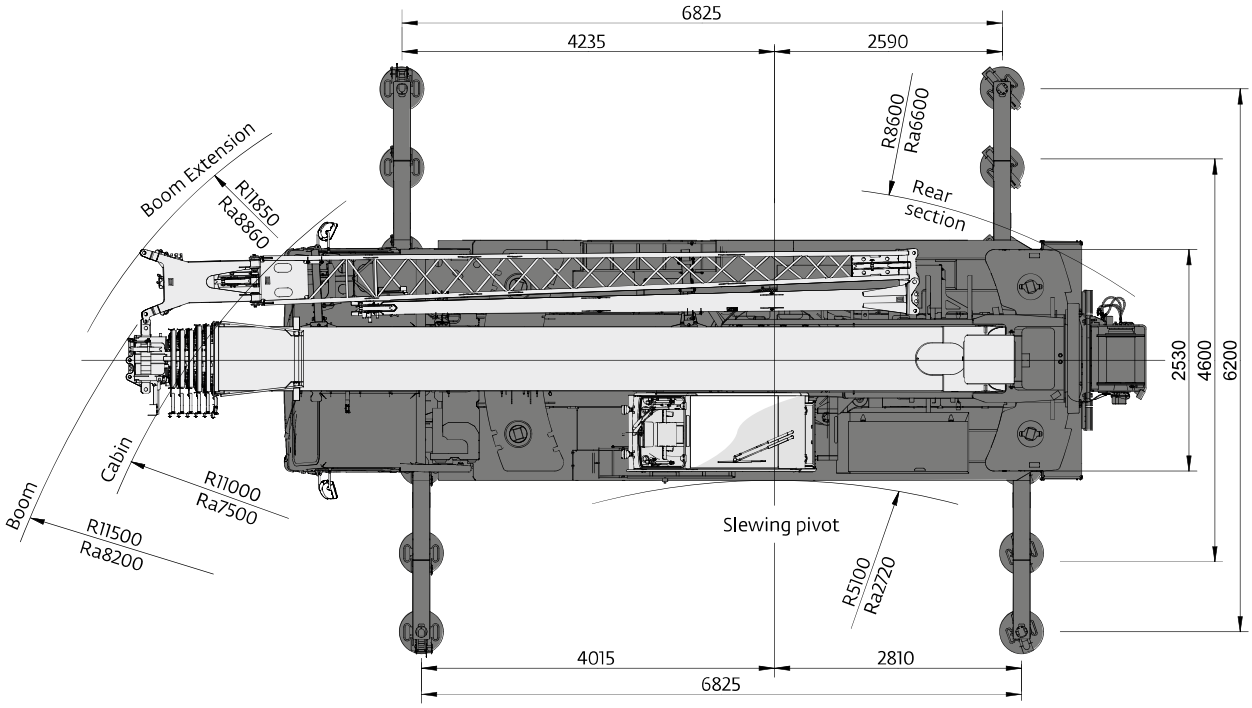

* *with quick release brackets removed • ohne Schnellwechselrahmen • supports avec dépose rapide • sin sistema de desmontaje rápido • senza staffe di sgancio rapido • Быстроразъёмное съёмное крепление*

	A	A 130 mm**	B	D	E	F	α	β
14.00 R25	3770	3640	2550	1780	495	330	25°	27°
16.00 R25	3820	3690	2750	1830	545	380	27°	29°
20.50 R25	3820	3690	2860	1830	545	380	27°	29°

** *lowered • abgesenkt • surbaissée • rebajá • abbassato • сниженный*

Working range • Arbeitsbereiche • Diagramme de levage
Gama de trabajo • Area di lavoro • Грузовысотные характеристики

Telescopic boom • Teleskopausleger • Flèche principale • Pluma telescópica
Braccio telescopico • Телескопическая стрела

9,6 - 48,0 m | 8,7 m / 15 m | 6,2 m | 360°

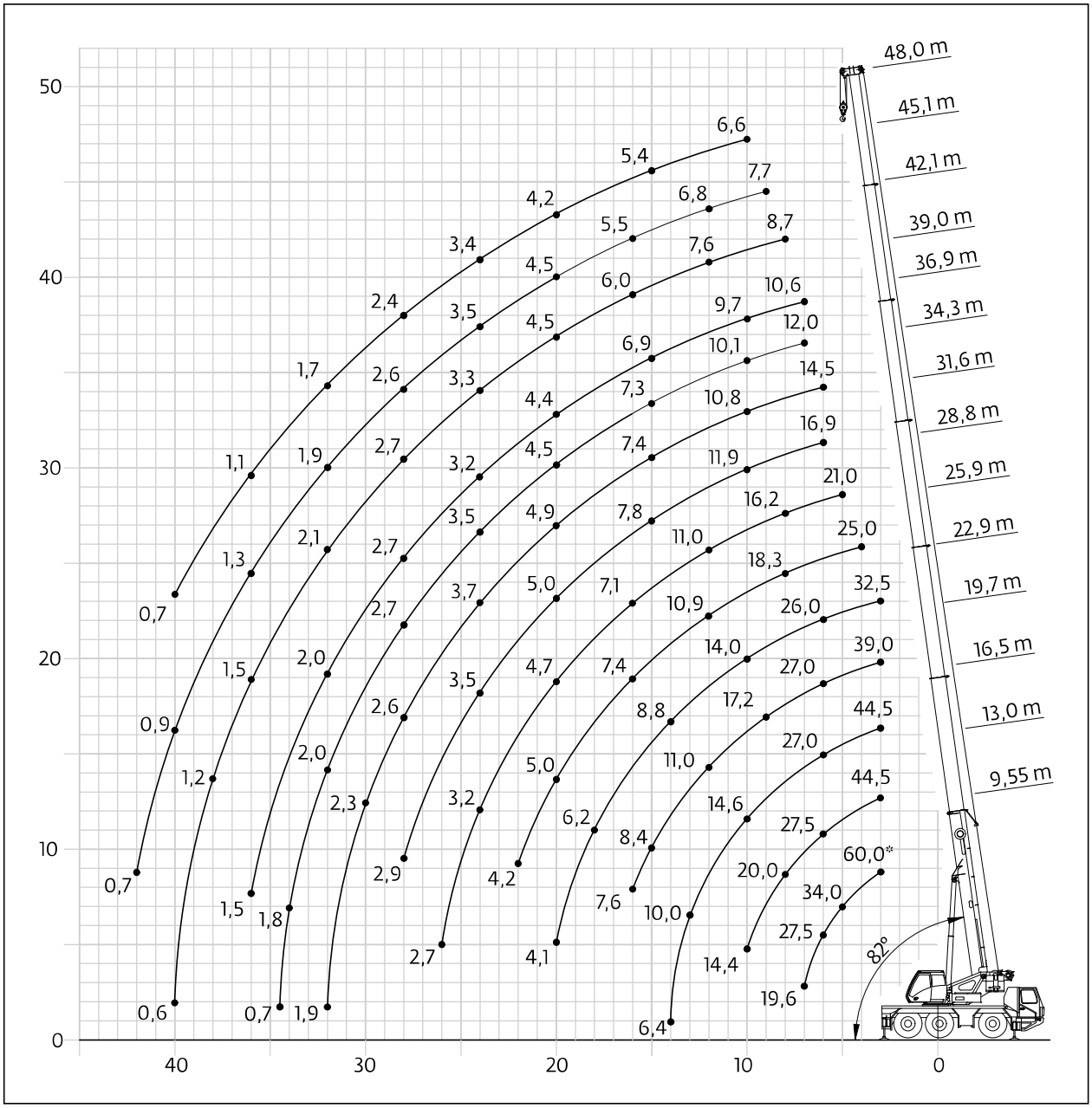

	Hook block • Hakenflasche • Crochet-moufle • Gancho • Ganci • Крюковой блок (t)	H (mm)
	63 S/D	3300
	40 S/D	3200
	16 S	3100
	5 H/B	2700

** Over rear with special equipment. • Nach hinten mit Sonderausrüstung. • En arrière avec équipement supplémentaires. • Por la parte trasera con equipo adicional. • Sull'anteriore con equipaggiamento ausiliario. Над задней частью с специальным оборудованием.*

Working range • Arbeitsbereiche • Diagramme de levage
Gama de trabajo • Area di lavoro • Грузовысотные характеристики

Swingaway (hydraulic luffing) • Klappspitze (hydraulisch wippbar) • Fléchette (relevage hydraulique)
Plumín articulado (angulable hidráulicamente) • Prolunga tralicciata (brandeggio idraulico)
Удлинители стрелы (с гидравлическим изменением вылета)
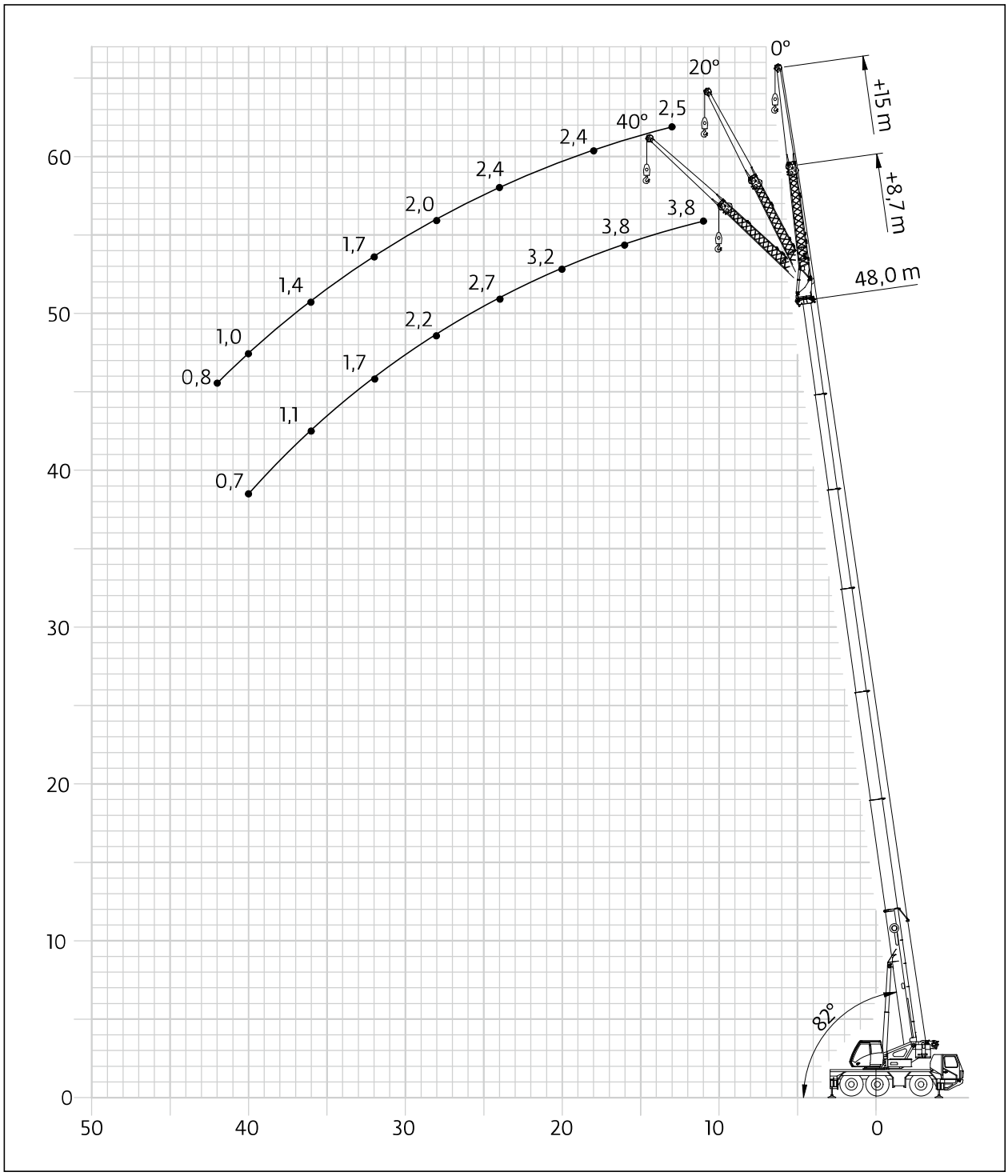
9,6 - 48,0 m | 8,7 m / 15 m | 6,2 m | 360° | 13,5 t