GYGER LEVAGES

Autogrues et transports spéciaux

Gyger Levages Sàrl
Neuchâtel – Jura – Berne – Fribourg – Vaud – Genève – Valais

info@gygerlevages.ch

Grues mobiles de 40 à 800 to
Dépannage 24 / 24 h
Transports divers

www.gygerlevages.ch

Liebherr LTR 1060

Capacité maximale :	60	tonnes
Flèche télescopique :	40	mètres
Hauteur de levage maximale :	55	mètres
Portée maximale :	50	mètres
Poids de la machine au travail :	62.6	tonnes
Fléchette fixe :	16	mètres
Double treuil		

Maße
Dimensions
Encombrement • Dimensioni
Dimensiones • Габариты крана

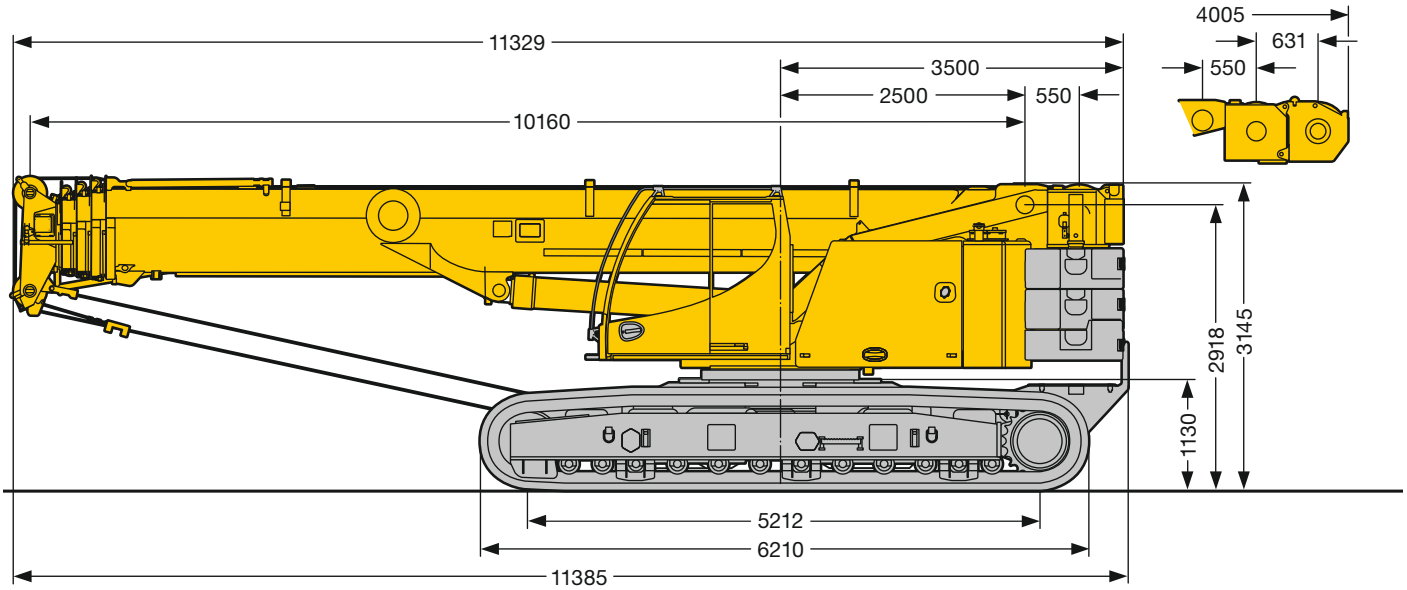

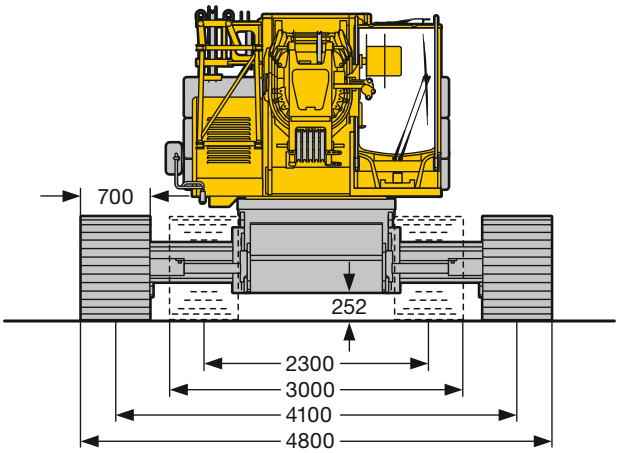

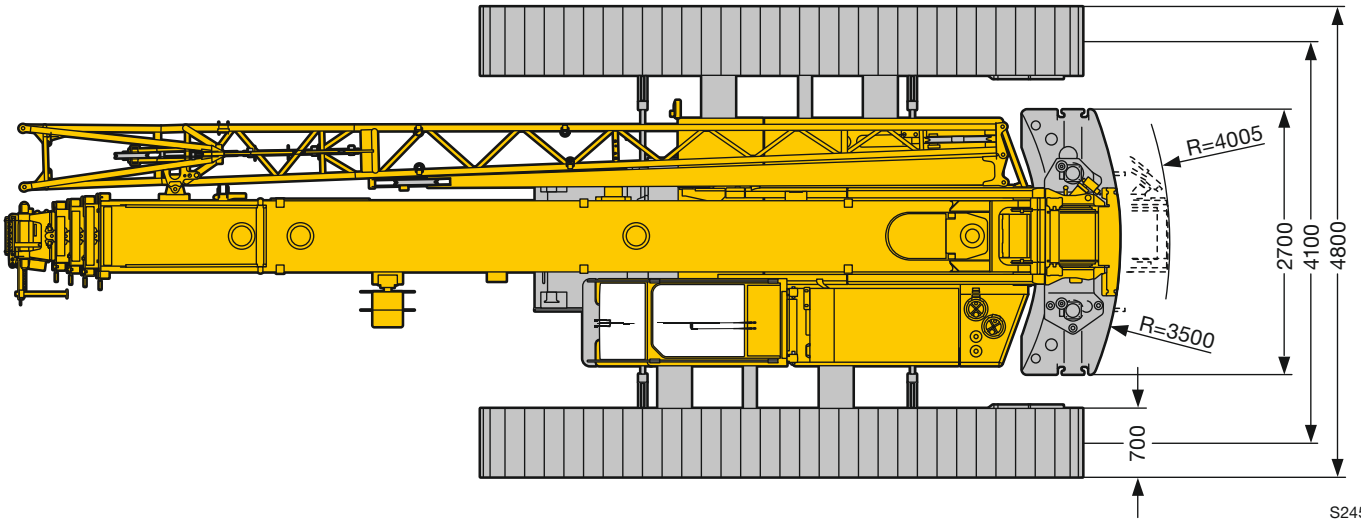

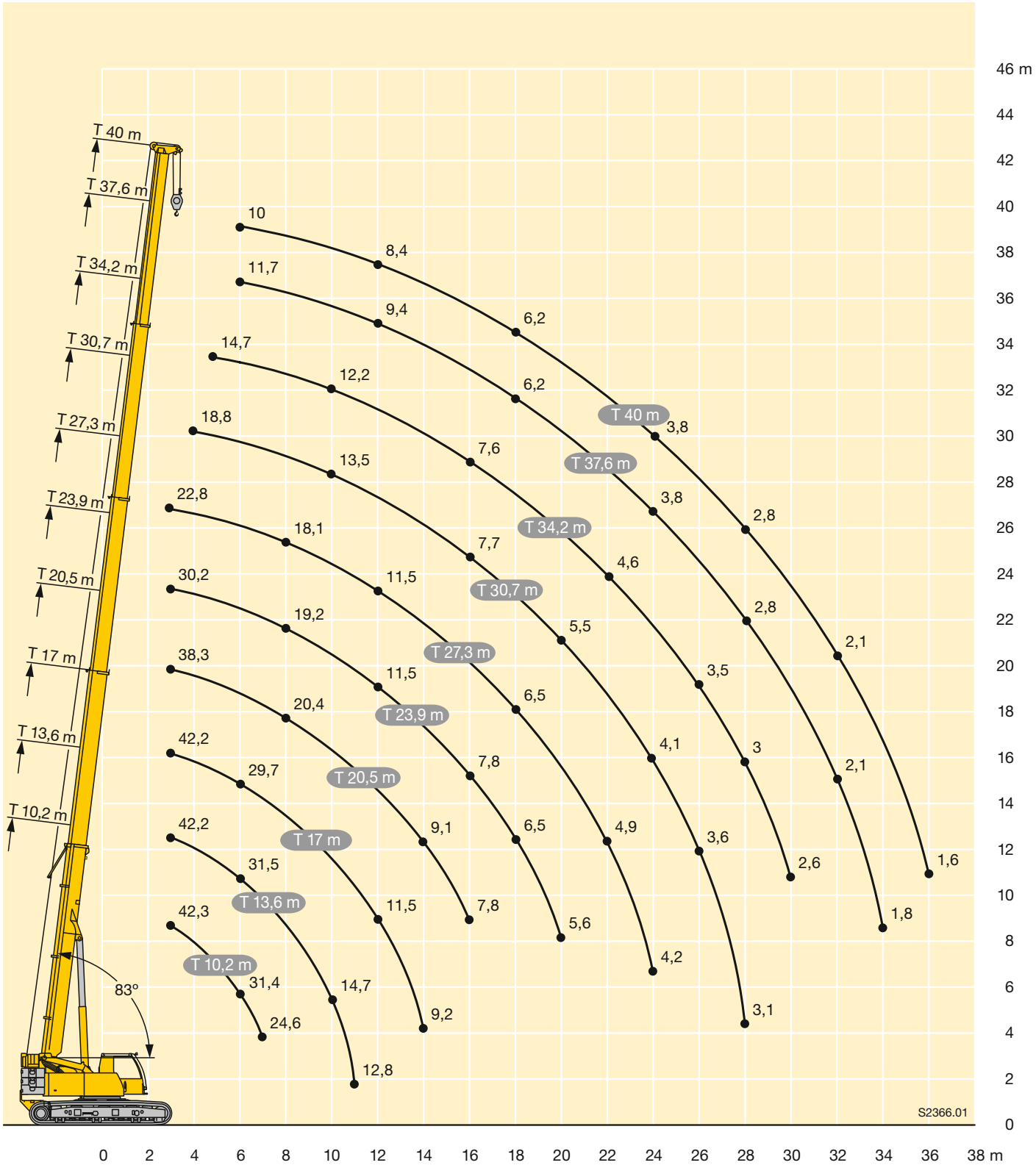
T 40 m
T 37,6 m
T 34,2 m
T 30,7 m
T 27,3 m
T 23,9 m
T 20,5 m
T 17 m
T 13,6 m
T 10,2 m
83°
10
8,4
6,2
3,8
2,8
2,1
1,6
11,7
9,4
6,2
3,8
2,8
2,1
1,8
14,7
12,2
7,6
4,6
3,5
3
2,6
18,8
13,5
7,7
5,5
4,1
3,1
22,8
18,1
11,5
6,5
4,9
3,6
30,2
19,2
11,5
7,8
6,5
38,3
20,4
9,1
7,8
42,2
29,7
11,5
5,6
42,2
31,5
14,7
4,2
42,3
31,4
9,2
24,6
12,8
T 40 m
T 37,6 m
T 34,2 m
T 30,7 m
T 27,3 m
T 23,9 m
T 20,5 m
T 17 m
T 13,6 m
T 10,2 m
46 m
44
42
40
38
36
34
32
30
28
26
24
22
20
18
16
14
12
10
8
6
4
2
0
0 2 4 6 8 10 12 14 16 18 20 22 24 26 28 30 32 34 36 38 m
S2366.01

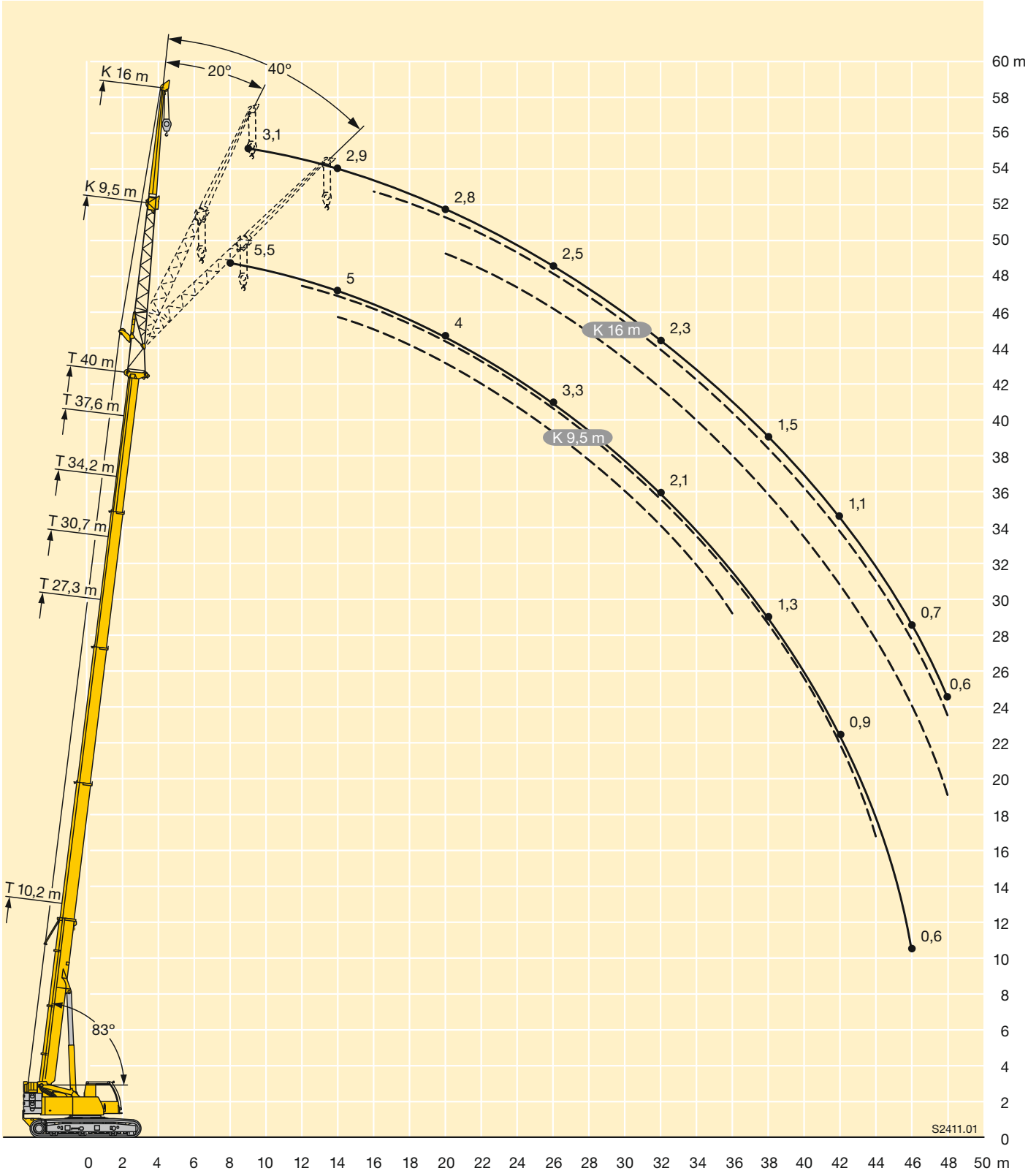
K 16 m
K 9,5 m
T 40 m
T 37,6 m
T 34,2 m
T 30,7 m
T 27,3 m
T 10,2 m
20°
40°
83°
3,1
2,9
2,8
2,5
2,3
1,5
1,1
0,7
0,6
5,5
5
4
3,3
2,1
1,3
0,9
0,6
K 16 m
K 9,5 m
S2411.01
60 m
58
56
54
52
50
48
46
44
42
40
38
36
34
32
30
28
26
24
22
20
18
16
14
12
10
8
6
4
2
0
0 2 4 6 8 10 12 14 16 18 20 22 24 26 28 30 32 34 36 38 40 42 44 46 48 50 m